Presostatos

Presostatos conmutados regulables con pomo

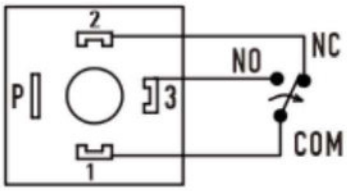

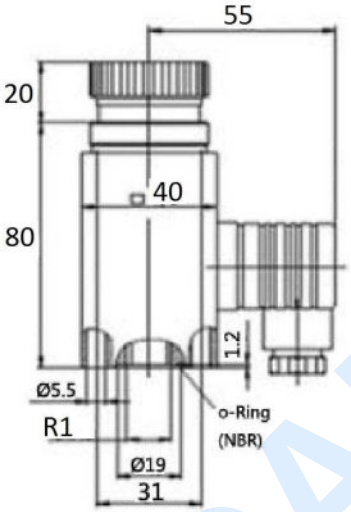

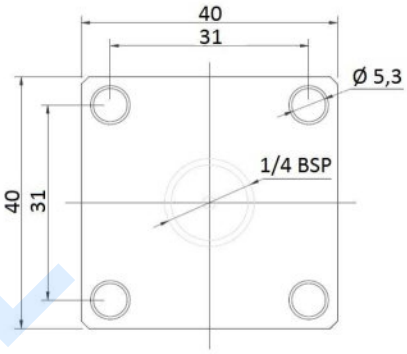

Artículo	R1	Pres. max. (bar)	P(IP)	Campo reg. (bar)	Ejecución
PTCV3005100	1/4" BSP	300	IP65	5 - 100 bar	con pomo
PTCV40020200	1/4" BSP	400	IP65	20 - 200 bar	con pomo
PTCV50030300	1/4" BSP	500	IP65	30 - 300 bar	con pomo
PTCV60040400	1/4" BSP	600	IP65	40 - 400 bar	con pomo

-20ºC +90ºC
250VCA 5A
30VCC 5A

FLUIDAL

La información recogida en esta ficha (Catálogo) es de carácter orientativo y puede ser modificada sin previo aviso. Fluidal no se hace responsable de una incorrecta utilización del producto, salvo las referentes a defectos de fabricación.

Presostatos

Presostatos monocontacto regulables serie K4- NA

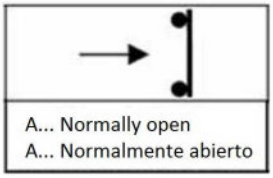

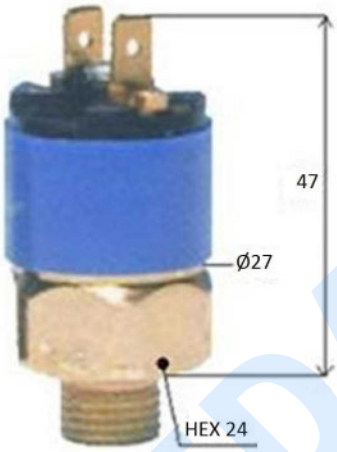

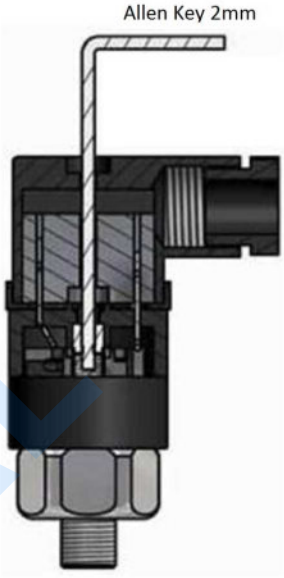

Cuerpo: 24 mm hexagonal en acero plateado con zinc
Temperatura de trabajo: de - 20ºC a + 80ºC
Frecuencia de conmutación: 200 ciclos/min
Punto de trabajo: ajustable por un tornillo externo
Forma de taraje: con llave Allen 2 mm
Características eléctricas: Carga max.2 Ampère a 48 VAC; 1 Ampère a 48 VDC

Artículo	R1	Tipo	Pres. max. (bar)	Campo reg. (bar)	Ejecución
K4RAF1	1/4" BSP	N.A	25	0,2 - 2,5	Membrana
K4SAF1	1/4" BSP	N.A.	25	1 - 12	Membrana
K4SPAF1	1/4" BSP	N.A	300	1 - 12	Pistón
K4TAF1	1/4" BSP	N.A.	200	5 - 50	Membrana
K4VAF1	1/4" BSP	N.A.	300	10 - 100	Pistón
K4ZAF1	1/4" BSP	N.A.	300	20 - 200	Pistón

La información recogida en esta ficha (Catálogo) es de carácter orientativo y puede ser modificada sin previo aviso.Fluidal no se hace responsable de una incorrecta utilización del producto, salvo las referentes a defectos de fabricación.

Presostatos

Presostatos monocontacto regulables serie K4- NC

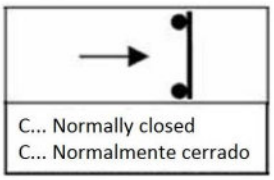

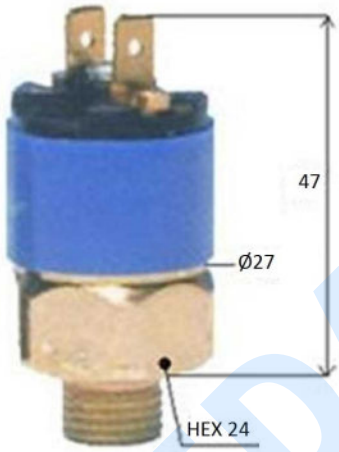

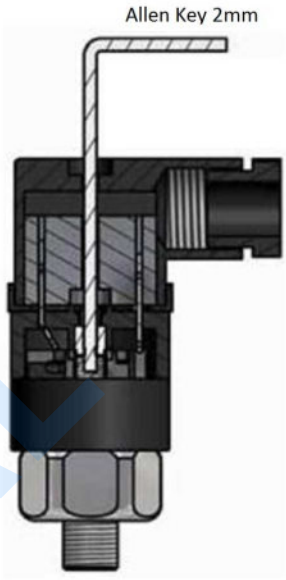

Cuerpo: 24 mm hexagonal en acero plateado con zinc
Temperatura de trabajo: de - 20ºC a + 80ºC
Frecuencia de conmutación: 200 ciclos/min
Punto de trabajo: ajustable por un tornillo externo
Forma de taraje: con llave Allen 2 mm
Características eléctricas: Carga max.2 Ampère a 48 VAC; 1 Ampère a 48 VDC

Artículo	R1	Tipo	Pres. max. (bar)	Campo reg. (bar)	Ejecución
K4RCF1	1/4" BSP	N.C	25	0,2 - 2,5	Membrana
K4SCF1	1/4" BSP	N.C.	25	1 - 12	Membrana
K4SPCF1	1/4" BSP	N.C.	300	1 - 12	Pistón
K4TCF1	1/4" BSP	N.C.	200	5 - 50	Membrana
K4TPCF1	1/4" BSP	N.C.	300	5 - 50	Pistón / Piston
K4VCF1	1/4" BSP	N.C.	300	10 - 100	Pistón
K4ZCF1	1/4" BSP	N.C.	300	20 - 200	Pistón

La información recogida en esta ficha (Catálogo) es de carácter orientativo y puede ser modificada sin previo aviso.Fluidal no se hace responsable de una incorrecta utilización del producto, salvo las referentes a defectos de fabricación.

Presostatos

Presostatos conmutados regulables serie F3

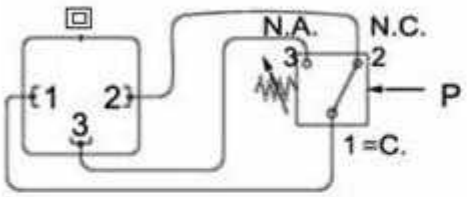

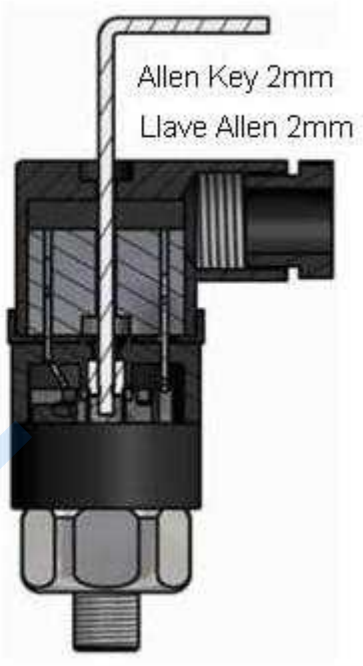

Cuerpo: 27 mm hexagonal en acero zincado
Temperatura de trabajo: de - 20ºC a + 80ºC
Frecuencia de conmutación: 90 ciclos/min
Punto de trabajo: ajustable por un tornillo interno
Forma de taraje: con llave Allen 2 mm
Características eléctricas: Carga max.0,5 Ampère a 250 VAC; 0,15 Ampère a 110 VDC

Artículo	R1	Pres. max. (bar)	Campo reg. (bar)
F31	1/4"	25	1 - 10
F33P	1/4"	300	5 - 50
F35P	1/4"	300	10 - 100
F37	1/4"	300	30 - 250

La información recogida en esta ficha (Catálogo) es de carácter orientativo y puede ser modificada sin previo aviso.Fluidal no se hace responsable de una incorrecta utilización del producto, salvo las referentes a defectos de fabricación.

Presostatos

Presostatos conmutados regulables a pistón serie K5

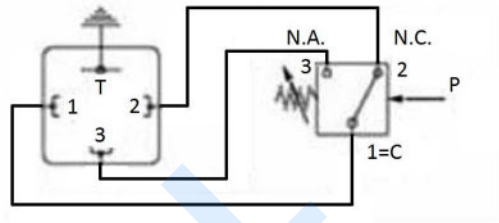

Cuerpo: cuadrado 40x40mm en aluminio anodizado
Temperatura de trabajo: de - 20ºC a + 80ºC
Frecuencia de conmutación: 120 ciclos/min
Características eléctricas: Carga max.: 5 Ampère a 250 VAC; 0,25 Ampère a 125 VDC

Artículo	R1	Pres. max. (bar)	Campo reg. (bar)
K53P	1/4'' Hembra BSP	200	2 - 40
K54P	1/4'' Hembra BSP	300	5 - 100
K55P	1/4'' Hembra BSP	400	20 - 200
K57P	1/4'' Hembra BSP	500	30 - 300
K59P	1/4'' Hembra BSP	600	40 - 400

La información recogida en esta ficha (Catálogo) es de carácter orientativo y puede ser modificada sin previo aviso.Fluidal no se hace responsable de una incorrecta utilización del producto, salvo las referentes a defectos de fabricación.